Sanfteinschaltung von 690V Einph. Trafo

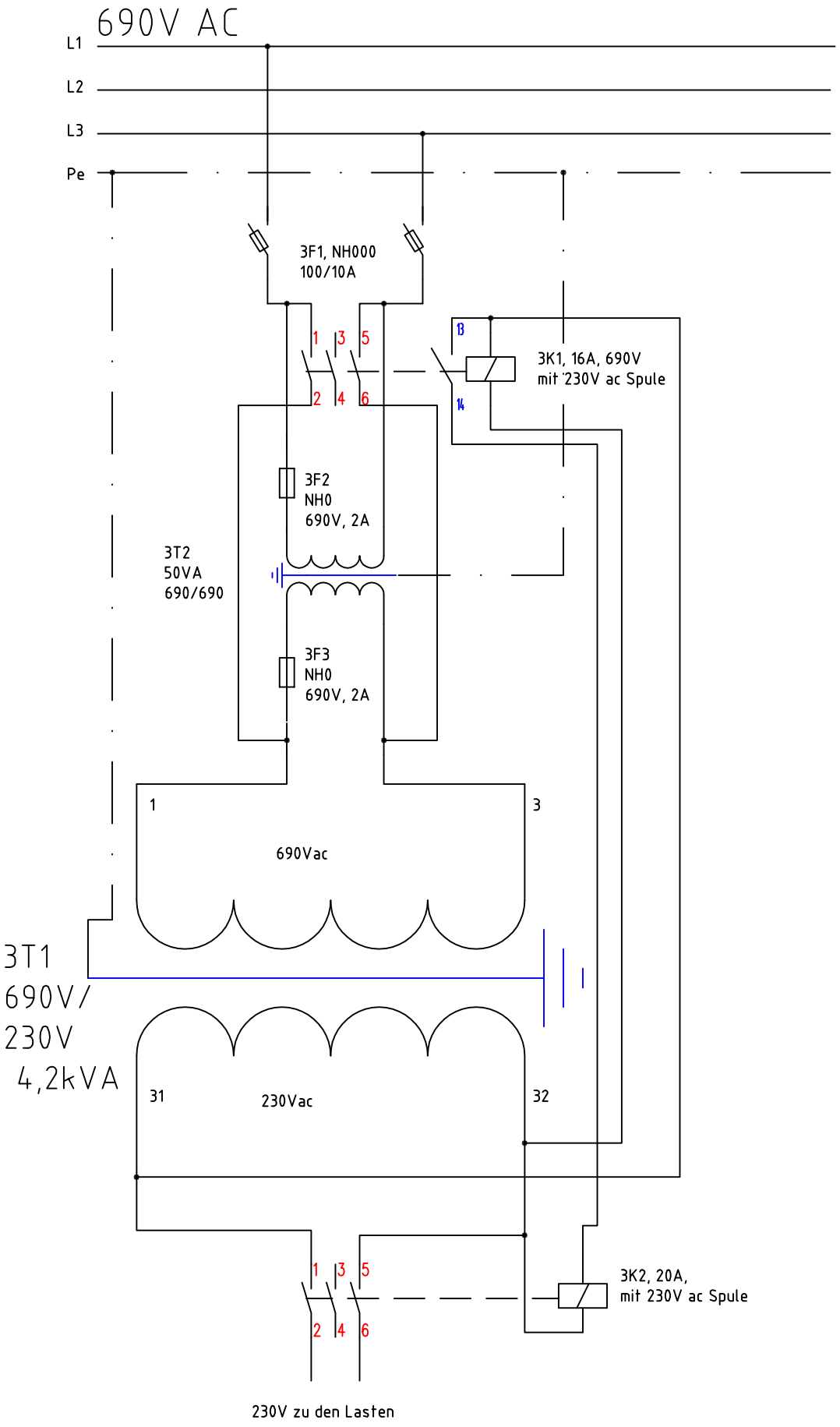

690V-5kVA-Einph-Trafo-softstart-0T.dwg,
EMEKO Ing Büro, M.Konstanzer
Freiburg Br. www.emeko.de